衛生型夾式液位壓力傳送器

型號: PT+DS500

簡介

PT+DS500 衛生型夾式液位壓力傳送器是專門為醫藥、啤酒、乳製品等醫藥食品領域設計的專用型產品，採用高精度、高穩定性壓力敏感芯片，完全遵照醫藥食品行業的衛生級標準。採用齊平膜結構和多種出線方式能夠最大限度滿足需求，特別適用於食品製藥、飲料加工和生物製品等行業。

主要規格	其他規格
▼接續部 卡箍式 1.5”，2”，2.5”	▼外殼 不鏽鋼 304
▼電器接頭 赫斯曼接頭 / 航空插頭	▼膜片材質 不鏽鋼 316L
▼壓力範圍 0...50 kPa to 2.5 MPa	▼輸出訊號 4~20mA
▼適用流體 與不鏽鋼 316L 兼容的液體與氣體	▼零點&滿量程溫飄 輸出量程的±20%
▼工作溫度 -5 to 50℃	▼精度 ±0.25% F.S. / ±0.5% F.S. ±0.1% F.S
▼儲存溫度 -5 to 55℃	▼穩定性 ±0.25% F.S. /年
▼環境濕度 0%~95%	▼工作電壓 14~36VDC 標準 24VDC±5%, 紋波小於 1%
▼防護等級 IP 65	▼電源影響 小於輸出量程的 0.01% / V
	▼負載電阻 (R=(U-14) / 0.02-RD U: 電源電壓 RD: 電纜內阻
	▼溫度影響 ±2.5%F.S. (0.25 級) ±5.0%F.S. (0.50 級)
	▼過壓使用 1.5*F.S.

*1. 0-50KPa 壓力範圍的產品只提供 2.5"夾式連接接口
*2. 0-100KPa 壓力範圍的產品只提供 2"、2.5"夾式連接接口

因應客製化形式多變，照片僅供參考，實際外型請與業務確認。
(本型錄文句規格若有更動，以最新版本為準)

特色

- 提供 OEM 服務
- 不鏽鋼隔離大波紋管使測量介質與壓力傳送器相隔離，潔淨衛生
- 反向極性保護及限流保護
- 防射頻干擾，輸出訊號形式多樣，零點、滿度可調
- 體積小、外形美觀、CP 值高
- 精度高、穩定、可靠
- 採用 SUS316 材質夾式連接，內部填充衛生級專用油

尺寸圖

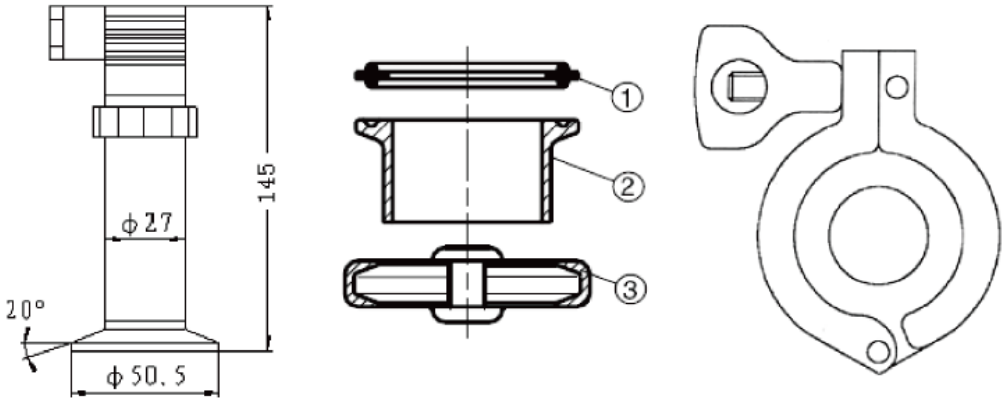

接續尺寸	1.5″	2″	2.5″
外徑	Φ50.5	Φ64	Φ77.5

Unit: mm

DIN 11851FF

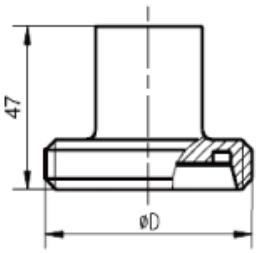

DN	ØD	Bar
DN32	58x1/6"	0.6≤P≤40
DN40	65x1/6"	0.4≤P≤40
DN50	78x1/6"	0.25≤P≤40

DIN 11851FL

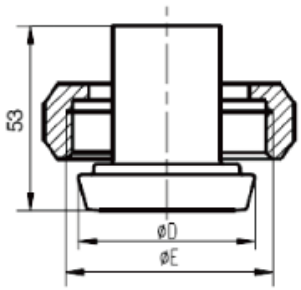

DN	ØD	ØE	Bar
DN32	Ø50	58x1/6"	0.6≤P≤40
DN40	Ø56	65x1/6"	0.4≤P≤40
DN50	Ø68	78x1/6"	0.25≤P≤40

SMS 1145FF

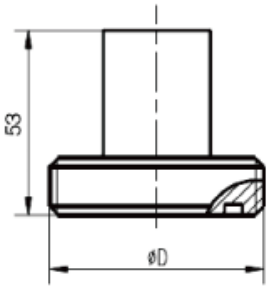

DN	ØD	Bar
DN38	60x1/6"	0.4≤P≤40
DN51	70x1/6"	0.25≤P≤40

SMS 1145FL

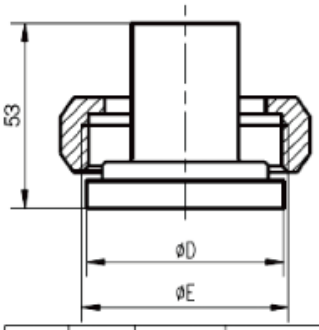

DN	ØD	ØE	Bar
DN38	Ø55.2	60x1/6"	0.4≤P≤40
DN51	Ø65.2	70x1/6"	0.25≤P≤40

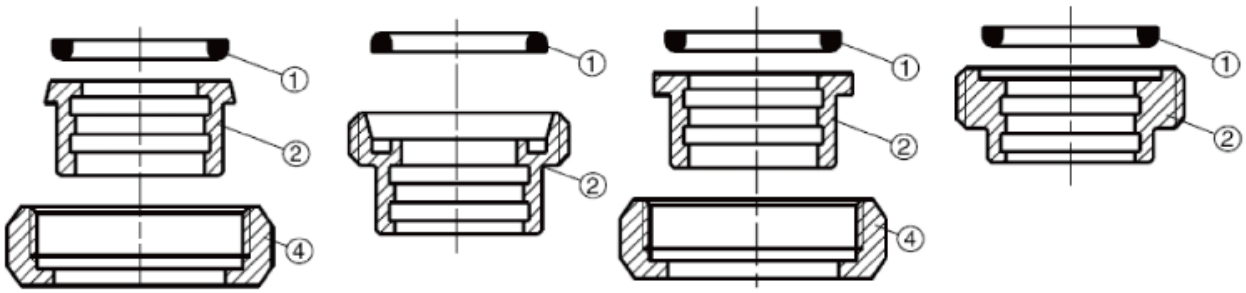

如何選型

PT+DS00 衛生型夾式液位壓力傳送器									
標準	選型規格	Code	項目	Code	項目	Code	項目	Code	項目
2	接續部	1.5	1.5″	2	2″	2.5	2.5″	–	–
H	電器接頭	H	赫斯曼接頭	A	航空插頭	–	–	–	–
自訂	壓力範圍	0…50 kPa to 2.5 MPa							
05	精度	025	±0.25% F.S.	05	±0.5% F.S.	01	±0.1% F.S	–	–
/B	其他需求	/A	第三方公證報告						
		/B	出廠報告						
		/C	吊牌						

選型範例: PT+500 - 2 - H - (0~30 kPa) - 05 - /B