主要規格	其他規格
▼面徑	▼上蓋
2.5”	不鏽鋼
▼安裝型式	滾蓋式 (封膜)
直立式 (A) /	▼背殼
埋入中心牙帶邊 (BDC)	不鏽鋼 304
▼填充流體	▼指針
甘油	鋁烤黑漆
▼鏡面	▼面板
PC	冷媒錶專用面板
▼接續部	冷媒對應溫度刻劃
材質: 銅合金	壓力單位 (自選):
直立式: 1/8” NPT	kg/cm^2, psi, bar, kPa,
埋入式: 7/16” UNF (1/4” SAE)	對應溫度單位:
其他規格需訂製	℃, ℉
▼壓力範圍	面板附微調螺絲
低壓錶▼	▼感測元件
-76cmHg...0... 125 to 250 psi	巴登管
-76cmHg...0... 250 to 500 psi	材質: 青銅 (高壓) / 磷青銅 (低壓)
高壓錶▼	▼機芯
0 ... 500psi to 800 psi	銅合金
▼適用冷媒	▼精度
R12 / R22 / R502 / R404A /	±2.5%
R410A / R507 / R134a	▼工作壓力
其他特殊冷媒量測需求請於訂購	穩壓 3/4* 全刻劃
前告知	波動 2/3* 全刻劃
▼環境溫度	脈衝 1* 全刻劃
-40°C to +60°C	
▼流體溫度	
+60°C	
▼溫度影響	
每 12°C 最大誤差±0.3% F.S	
▼防護等級	
IP65	

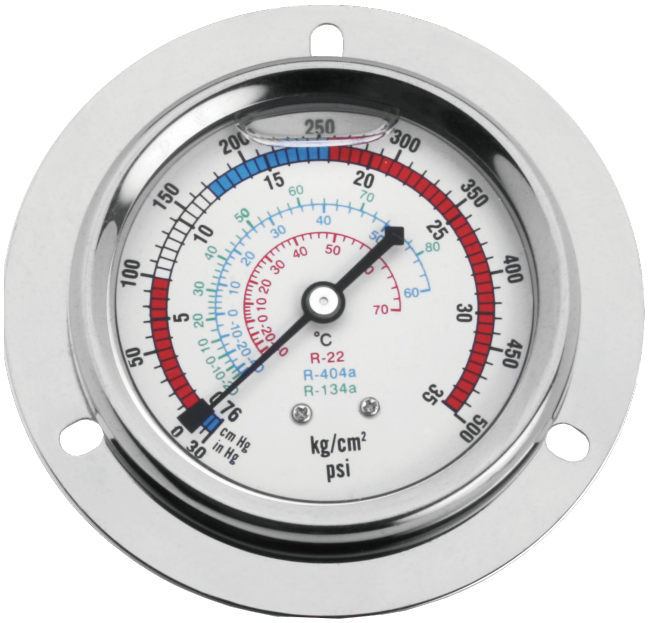

充油型外殼不鏽鋼指針冷媒錶

型號: F-L

簡介

F-L 指針式冷媒錶內部填充流體，採冷媒專用面板，適用多種冷媒量測，廣泛用於各種冷凍系統壓力量測，如空調、冷媒填充設備等。

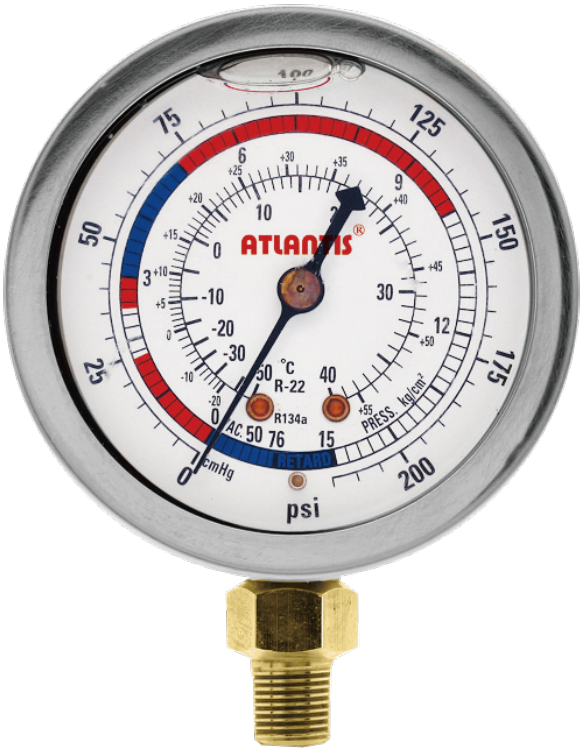

因應客製化形式多變，照片僅供參考，實際外型請與業務確認。
(本型錄文句規格若有更動，以最新版本為準)

特色

- 提供 OEM 服務
- 外殼不鏽鋼設計
- 錶體內部填充流體，提高防震性能與使用壽命
- 可選適用冷媒－R12 / R22 / R404A / R410A / R502 / R507 / R134a
- 冷媒錶專用面板
- 低壓冷媒錶設有緩衝區
- 可選多種接續規格與安裝型式

安裝型式

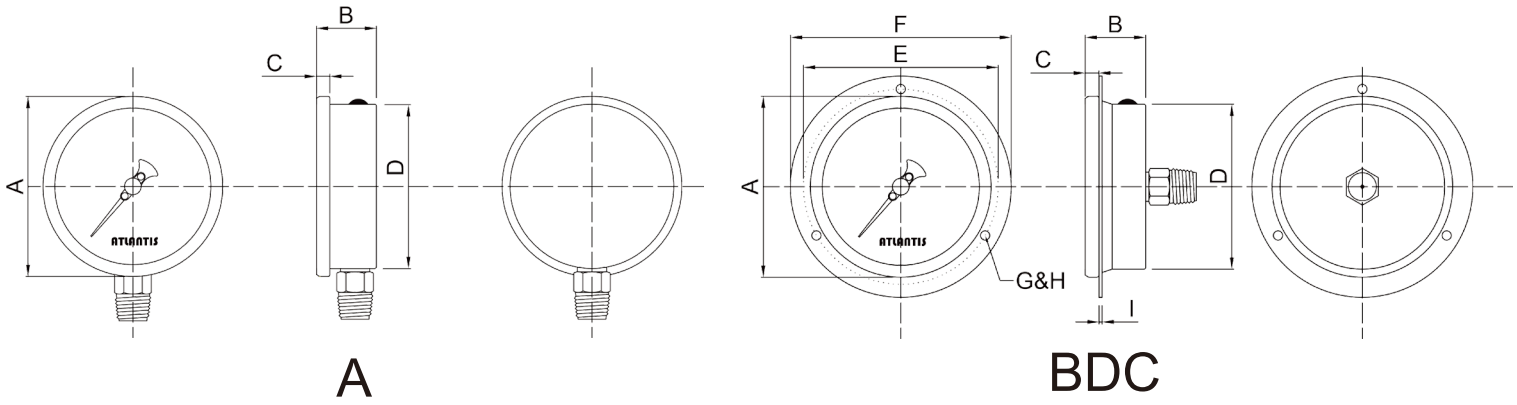

A　　BDC

如何選型

F-L	外殼不鏽鋼指針式冷媒錶				
	Code	安裝型式			
	A	直立式			
	BDC	埋入中心牙帶邊			
		Code	壓力接續部		
		1N	1/8″ NPT (限直立式)		
		UNF	7/16″ UNF (限埋入式)		
		O	其他請指定		
			Code	冷媒種類 (可複選)	
			自選	R12 / R22 / R502 / R404A / R410A / R507 / R134a	
			O	其他冷媒種類請指定	
				Code	外殼材質
				304	不鏽鋼 304
				316	不鏽鋼 316
				O	其他請指定
					Code	其他需求
					/A	第三公證報告
					/B	出廠報告
					/C	吊牌
					/D	遺留指針
					/E	牙口電鍍鉻
					/F	Epoxy 塗佈
					/G	客製面板 (刻度、顏色等)
					/H	內部擋針 (過壓保護)
					/I	指示扣 (紅、綠、黃) <限埋入>
					/J	精度±1.6%

F-L	BDC	UNF	R22/R404A/R134a	304	選型範例: F-L-BDC-UNF-R22/R404A/R134a-304