全不鏽鋼雙巴登管差壓錶

型號: MDB

主要規格	其他規格
▼面徑 4″ , 6″ ▼安裝型式 直立式 (A) / 直立帶前邊 (BF) / 直立帶後邊 (BB) ▼鏡面 PC (標準) 選項: 壓克力 / 安全玻璃 ▼壓力接續部 材質: 不鏽鋼 316 焊接處理 前後側兩組接續 螺紋尺寸: 1/2″ 螺紋規格: PT / NPT / PF ▼接續部間距 (自牙口中心計算) 32mm (標準) 23 / 26.5 / 35 / 37mm (選項) ▼差壓範圍 0...1 to 60 bar ▼適用流體 與不鏽鋼 316 兼容的液體及氣體 ▼環境溫度 -40°C to +60°C ▼流體溫度 +100°C ▼溫度影響 以 20°C 為標準, ±8°C 最大誤差 ±0.5% F.S ▼防護等級 IP54	▼上蓋 不鏽鋼 旋蓋式 (螺絲對鎖) ▼外殼 不鏽鋼 304 ▼螺絲 不鏽鋼 ▼指針 標準指針: 鋁烤黑漆 面板指針: ±50%表示差壓正負值 ▼面板 紅黑刻劃 ▼感測元件 雙組巴登管 材質: 不鏽鋼 316 ▼機芯 銅合金 ▼精度 2.5% (標準) / 1.6% (選項) ▼最大靜壓 1*全刻劃 ▼工作壓力 穩壓 0.9*全刻劃 波動 0.8*全刻劃

因應客製化形式多變，照片僅供參考，實際外型請與業務確認。
(本型錄文句規格若有更動，以最新版本為準)

特色

- 提供 OEM 服務
- 左右兩側雙組巴登管量測
- 接續部焊接處理
- 全不鏽鋼設計
- 使用壽命長

尺寸圖

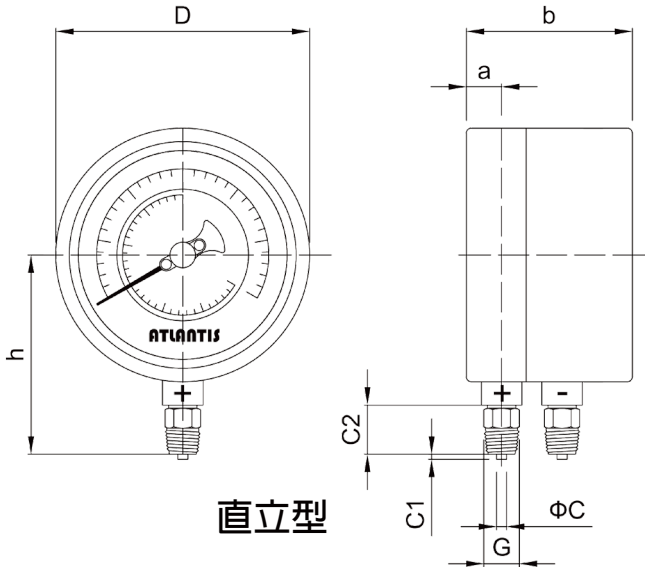

直立型

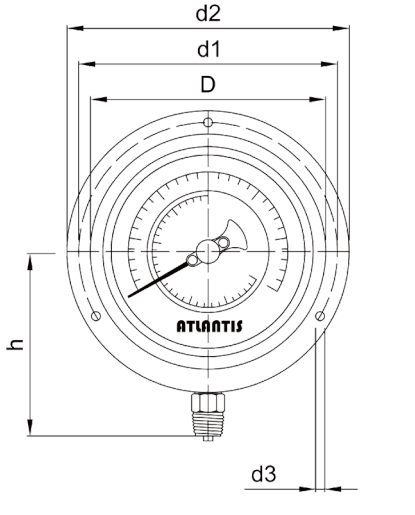

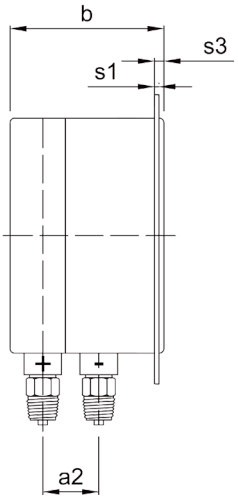

直立前邊型

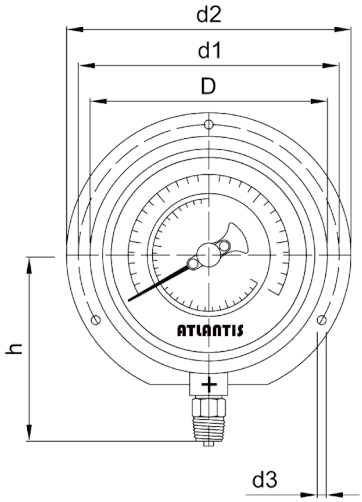

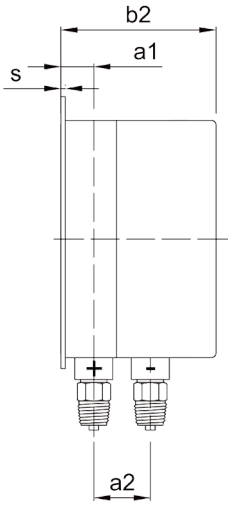

直立後邊型

如何選型

MDB 全不鏽鋼雙巴登管差壓錶

標準	選型規格	Code	項目	Code	項目	Code	項目	Code	項目	Code	項目
04	面徑	04	4	06	6″	–	–	–	–	–	–
A	安裝型式	A	直立式	B1	直立帶前邊	B2	直立帶後邊			–	–
SS	接續部材質	SS	不鏽鋼 316	SL	不鏽鋼 316L	O	其他請指定	–	–	–	–
SS	巴登管材質	SS	不鏽鋼 316	SL	不鏽鋼 316L	O	其他請指定	–	–	–	–
4	螺紋尺寸	4	1/2″	O	其他請指定	–	–	–	–	–	–
N	螺紋規格	P	BSP	N	NPT	F	PF	O	其他請指定	–	–
32	接續部間距	23	23mm	265	26.5mm	32	32mm	35	35mm	37	37mm
G	壓力種類	G	表壓	V	負壓	CP	聯成壓	–	–	–	–
B	精度	A	1.6%	B	2.5%	–	–	–	–	–	–
自訂	差壓範圍	0…1 to 60 bar 面板刻劃壓力單位: kg/cm2, bar, psi, Pa, kPa, MPa, atm (其他壓力單位 / 單雙刻劃可訂製)									

/D	其他需求	/A	第三方公證報告	/B	檢驗報告
		/C	吊牌	/D	訂製面板（刻度、顏色、單位等）
		/E	外殼不鏽鋼 316	/F	遺留指針
		/G	加裝隔膜	/H	Epoxy 塗層
		/I	內部檔針（過壓保護）	/J	防潑水處理（鏡面與上框以 O 環密封）
		/K	防爆孔	/L	底部加裝節流螺絲
		/M	防震機芯（適用不可充油環境）	/N	負差壓面板

選型範例: MDB - 04 - A - SS - SS - 4 - N - 32 - G - N - (0…1 to 10bar) + /D