傳送器使用說明

2016/1/28

產品簡介：

此傳送器使用特製的矽晶片，在類似產品(陶瓷、應變式)中有較高的精度及穩定性。

敏感的擴散矽晶片將壓力轉換成微弱的 mV 訊號，再透過放大電路將訊號放大成通用的標準訊號如 4-20mA、0-5V 等等。

產品資料：

測量介質	與接續部材質、膜片兼容的液體或氣體
破壞壓力	壓力全刻劃的 2 倍
輸出訊號	4-20mA(兩線式)；0-5V(三線式)；0-10V(三線式)
工作電壓	24VDC±5%(標準)；12~36VDC(兩線式)
補償溫度	0/+70℃
工作溫度	-20/+85℃

技術資料：

零點偏差	最高全刻劃的±0.5% (Zero & Span 功能可另外指定)
電源影響	小於輸出量的 0.01%/V
溫度影響	全刻劃的±1.5%(±0.25%)；±3.0%(±0.5%)；±5%(±1.0%)
長期穩定性	±0.25%F.S./年；±0.5%F.S./年

兩線式電流輸出

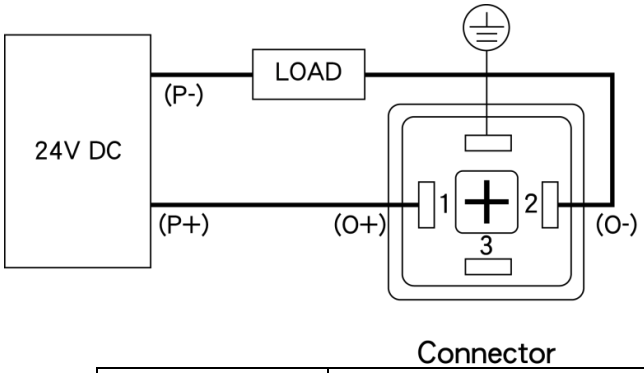

三線式電壓輸出

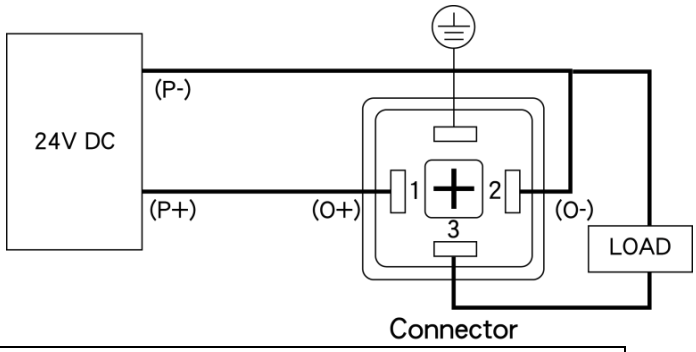

顯示	LCD+白色背光
顯示範圍	-19999 ~ 99999
數值更新頻率	4 次/秒
精度	如標定
電流保護	<50mA

傳送器使用說明

2016/1/28

▲：移動，往下移動 Ⓢ：修改數值，往上移動 ▼：功能確認

設定流程:

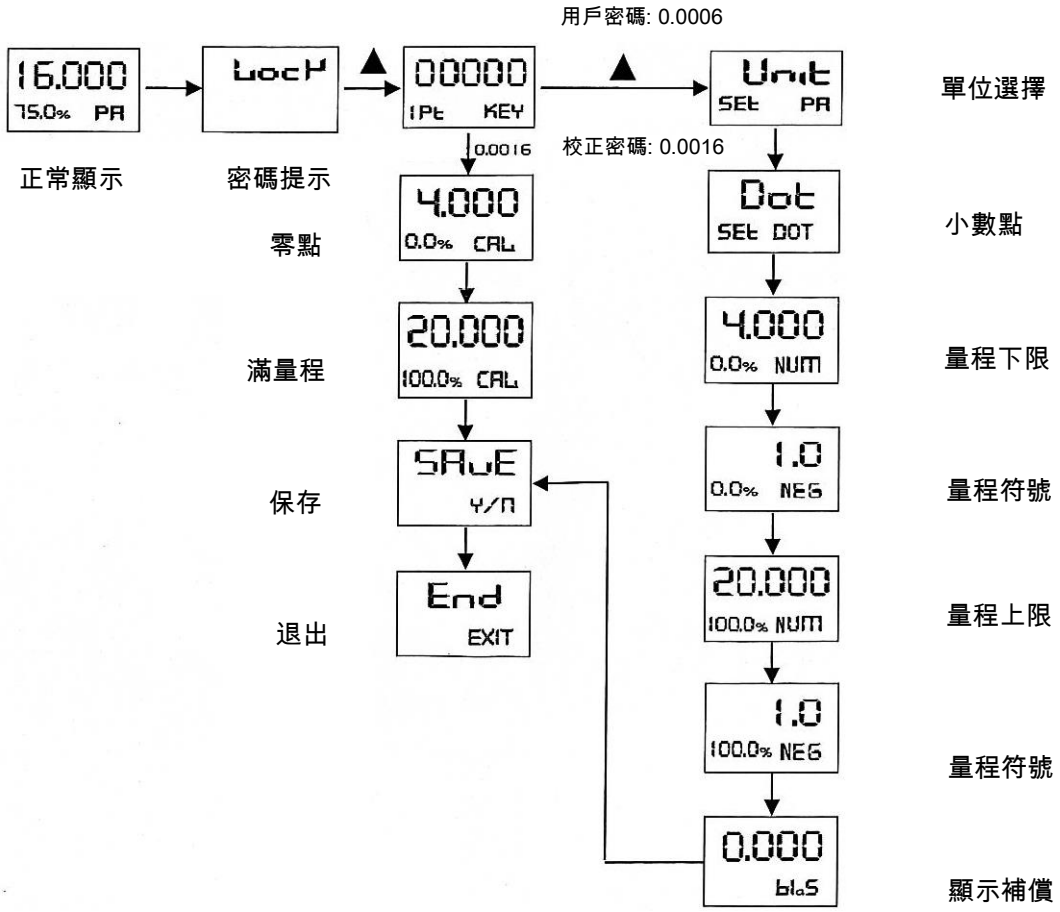

1 腳:4-20mA (24V+)
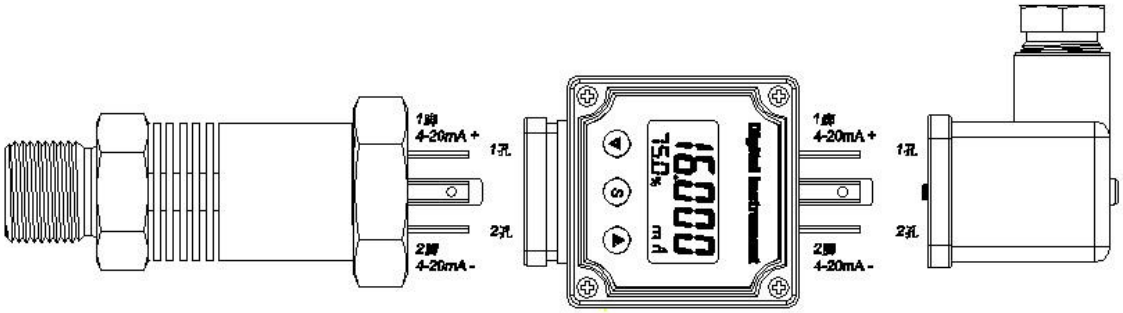
2 腳:4-20mA(訊號+)